SÄHKÖTEKNILLISET TIEDOT

1. NIMELLISJÄNNITE U_N 400 V
2. JÄNNITEHÄVIÖ KESKUKSEEN U_N ___ %
3. TAAJUUS f 50 Hz
4. NIMELLISVIRTA I_N 63 A
5. OIKOSULKUKESTOISUUS
   TERMINEN I_{1S} 10 kA
   DYNAAMINEN I_S ___ kA
6. KESKUKSEN HÄVIÖTEHO P kW
7. KISKOT JA JOHTIMET AC
   L1 ☒
   L2 ☒
   L3 ☒
   N ☐
   PE ☐
   PEN ☒

KESKUKSEEN LIITETTÄVÄT KUORMITUKSET

8. JAKELUJÄRJESTELMÄ
   KÄYTTÖMAADOITETTU 4J. TN-C-S ☒
   KÄYTTÖMAADOITETTU 5J. TN-S ☐

RAKENNETIEDOT

1. KESKUSLAJI
   KENNO ☐
   KOTELO ☒
   KEHIKKO ☐
2. KOTELOINTILUOKKA
   IP 34 VARUSTETAAN TUULETUSAUKOLLA C1-C3 KUNNALLISTEN TÖIDEN YLEISEN TYÖSELITYKSEN 97/2800 MUKAAN
3. KESKUKSEN RAKENNE
   1-PUOLEINEN ☒
   2-PUOLEINEN ☐
   2kpl 1-PUOLEISIA
   SELÄT VASTAKKAIN ☐
4. ASENNUSTAPA
   PINNALLE ☐
   UPOTETTU ☐
   KAAPELIJAKOKAAPPIIN
   MAAHAN JALUSTALLE ☒
5. KESKUKSEN YHTENÄINEN OVILAITE
   LUKOLLA SDC-LSE
   (MALLI TUKHOLMA) ☒
   SALVALLA ☐
6. KESKUKSEN OVIEN JA KANSIEN
   AVAUTUMISKULMA
   MIN 90° ☒
   MIN 180° ☐
7. PINTAKÄSITTELY
   VALMISTAJAN STANDARDIN MUKAAN ☒
   MAALATTU VÄRI RAL 7016 ☒
   ERILLISEN OHJEEN MUKAAN ☐
8. YMPÄRISTÖN LÄMPÖTILA
   NORMAALI 20-25°C ☐
   ULKONA -25°C - MAX 30°C ☒
9. TUNNUSMERKINNÄT
   VALMISTAJAN NORMAALI ☒
   ERILLISEN OHJEEN MUKAAN ☐

KALUSTETIEDOT

1. KESKUKSEN KALUSTUS
   VALMISTAJAN NORMAALI ☒
   ERILLISEN OHJEEN MUKAAN ☐
2. KALUSTUKSEN TYYPPI
   VALMISTAJAN NORMAALI ☒
   ERILLISEN OHJEEN MUKAAN ☐
3. KALUSTUSTAPA
   KESKITETTY ☒
   YKSIKKÖLÄHDÖT ☐
4. MERKKILAMPUT
   HOHTOLAMPUT ☐
   LED-LAMPUT ☐
5. LASKUTUSMITTAREIDEN TOIMITTAJA
   SÄHKÖLAITOS ☒
   KESKUSVALMISTAJA ☐
6. LASKUTUSMITTAMUUNTAJIEN TOIMITTAJA
   SÄHKÖLAITOS ☐
   KESKUSVALMISTAJA ☐

KAAPELOINTITIEDOT

1. SYÖTTÖKAAPELI
   ALHAALTA ☒
   YLHÄÄLTÄ ☐
3. SYÖTTÖKAAPELIN SIJAINTI
   VASEMMALLA ☒
   OIKEALLA ☐
4. SYÖTTÖKAAPELIN LIITTIMET 2x(16-95) Al/Cu mm²
5. RYHMÄKAAPELIT
   ALHAALTA ☒
   YLHÄÄLTÄ ☐
6. RYHMÄKAAPELEIDEN SIJAINTI
   VASEMMALLA ☒
   OIKEALLA ☒
7. RYHMÄKAAPELEIDEN LIITTIMET 16-50 Al/Cu mm²
8. OHJAUSPIIRIEN LIITTIMET 1,5-4 Cu mm²

HUOM!

C2-LAITTEILLE TILAVARAUS JA VALMIIT JOHDOTUKSET.
OHJAUSJÄRJESTELMÄN TOIMITTAA JA ASENTAA ISS PALVELUT.
TILAVARAUS VÄHINTÄÄN YHDELLE LÄHDÖLLE.

REV	PVM.	MUUTOS	HYV.	TARK.	SUUN.
A	30.06.17	Pysäkkikatoksen V1234 lisäys		MTa	MSu

Konsultti

Suunn. MSu 30.5.2017
Tark. MTa 30.5.2017
Hyv.

RAKENNUSKOHTEEN NIMI JA OSOITE
52 VEROMIES
PERINTÖKUJA
VANTAAN KAUPUNKI

PIIRUSTUKSEN SISÄLTÖ
U123
ULKOVALAISTUSKESKUS
PÄÄKAAVIO

Lehti 1
Lehtiä 3
Muutos A
PIIR.NO
12345-8

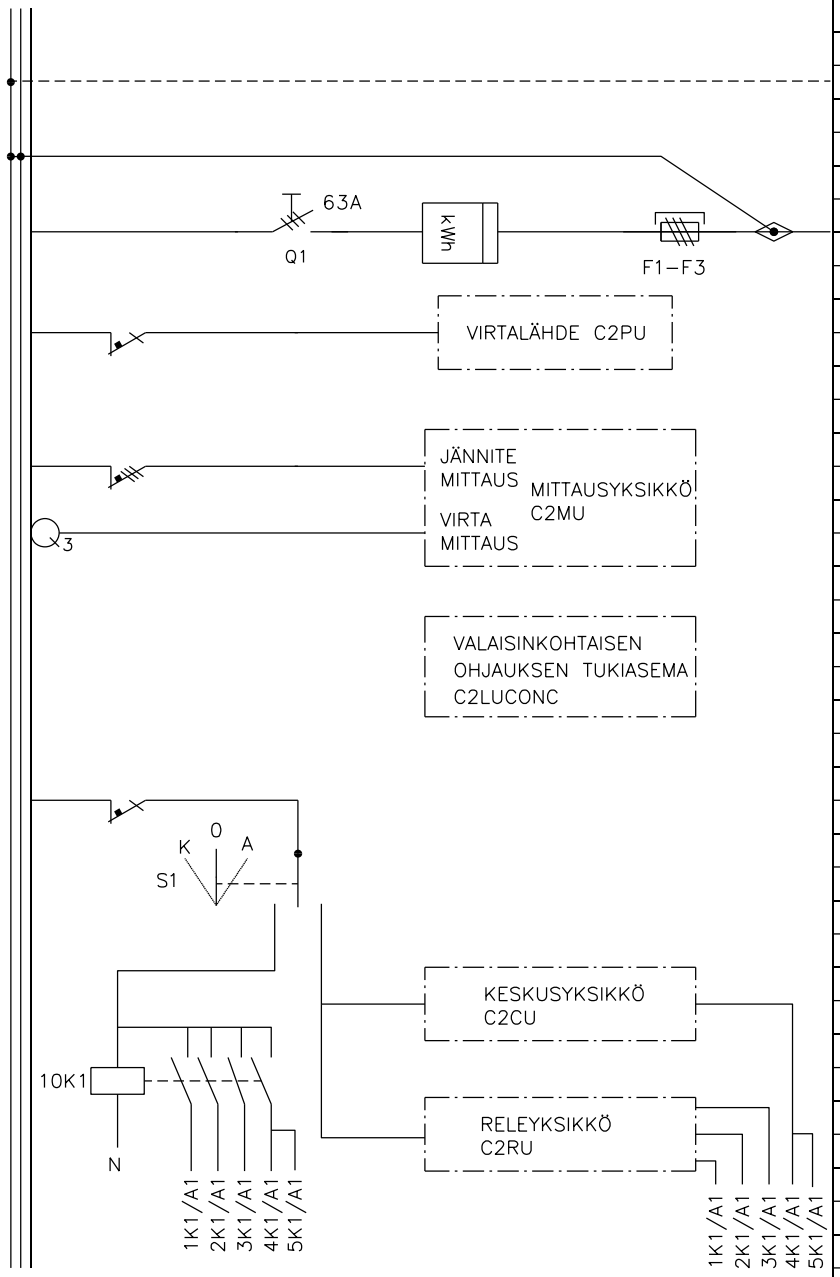

RYHMÄ NRO.	NIMITYS	SULAKE A/A	KAAPELITYYPPI mm²		REV
	MAADOITUSJOHDIN		Cu16		
	PE–N YHDISTYS				
	LIITTYMISJOHTO, VARAUS KETJUTUKSEEN				
	KAHVASULAKKEET 00	35/125	AXMK 4X70S		
	PÄÄKYTKIN, kWh–MITTAUS				
10F1	TILAVARAUS, VIRTALÄHDEYKSIKKÖ C2PU	B10			
11F1–3	TILAVARAUS, MITTAUSYKSIKKÖ C2MU	B10			
	TILAVARAUS, C2CuT VIRTAMUUNTAJAT 3KPL				
	KIINNITYSTELINE MITTAMUUNTAJILLE				
	TILAVARAUS, VALAISINKOHTAISEN OHJAUKSEN				
	TUKIASEMA C2LUCONC				
12F1	OHJAUSJÄNNITE	B10			
	S1 OHJAUSKYTKIN K–0–A				
	TILAVARAUS, KESKUSYKSIKKÖ C2CU				
	TILAVARAUS, ANTENNI C2ANT KAAPIN KYLKEEN				
	TILAVARAUS, RELEYKSIKKÖ C2RU				
	KÄSIKÄYTÖN APURELE 10K1				
	5 SULKEUTUVAA KOSKETINTA				

REV	PVM.	MUUTOS	TARK.	HYV.	SUUN.
A	30.06.17	Pysäkkikatoksen V1234 lisäys	MTa		MSu

Konsultti

Suunn. MSu 30.5.2017
Tark. MTa 30.5.2017
Hyv.

RAKENNUSKOHTEEN NIMI JA OSOITE
52 VEROMIES
PERINTÖKUJA
VANTAAN KAUPUNKI

PIIRUSTUKSEN SISÄLTÖ
U123
ULKOVALAISTUSKESKUS
PÄÄKAAVIO

Lehti 2
Lehtiä 3
Muutos A
PIIR.NO
12345–8

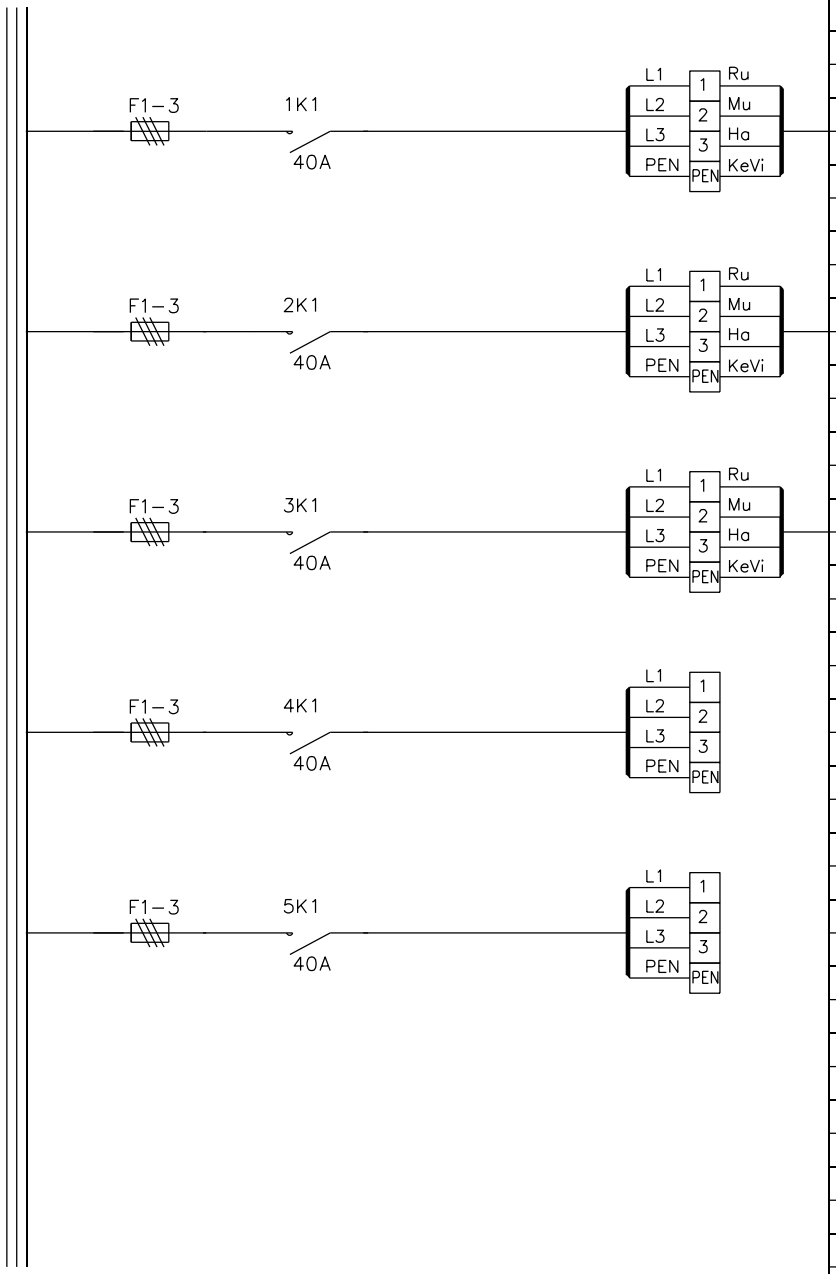

RYHMÄ NRO.	NIMITYS	SULAKE A/A	KAAPELITYYPPI mm²		REV
1	ÄYRITIE POHJOINEN	20/25	AXMK 4x25S		
	VALAISTUS				
2	ROBERT HUBERIN TIE	20/25	AXMK 4x25S		
	VALAISTUS				
3	ÄYRITIE ITÄ	20/25	AXMK 4x25S		
	VALAISTUS				
4		/25			
5		/25			

REV	PVM.	SUUN.	TARK.	HYV.	MUUTOS
A	30.06.17	MSu	MTa		Pysäkkikatoksen V1234 lisäys

Konsultti

Suunn. MSu 30.5.2017
Tark. MTa 30.5.2017
Hyv.

RAKENNUSKOHTEEN NIMI JA OSOITE
52 VEROMIES
PERINTÖKUJA
VANTAAN KAUPUNKI

PIIRUSTUKSEN SISÄLTÖ
U123
ULKOVALAISTUSKESKUS
PÄÄKAAVIO

Lehti 3
Lehtiä 3
Muutos A
PIIR.NO
12345–8